SYNTHESE DE MA PRATIQUE PROFESSIONNELLE

Extraire des éléments en 3D pour le chiffrage

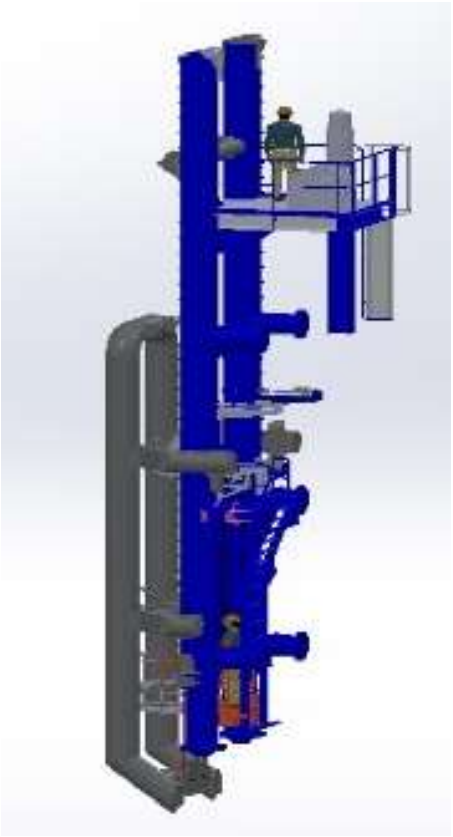

Extraction des éléments 3D, vers le 2D avec un visuel en 3D pour réaliser le chiffrage pour le devis.

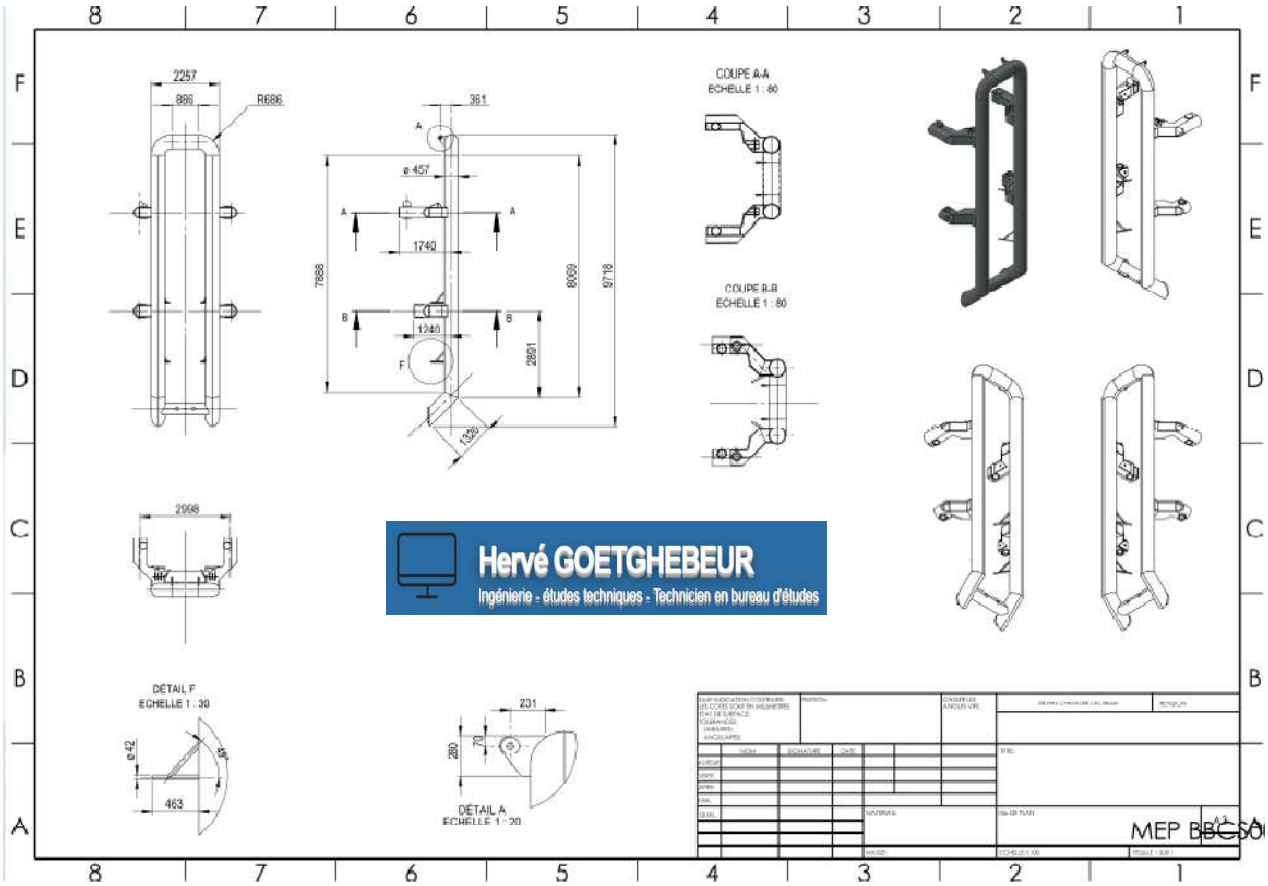

M. Hervé GOETGHEBEUR
22 rue des Lilas
59180 CAPPELLE LA GRANDE

https://hervegoetghebeur.wixsite.com/hg-ingenierie